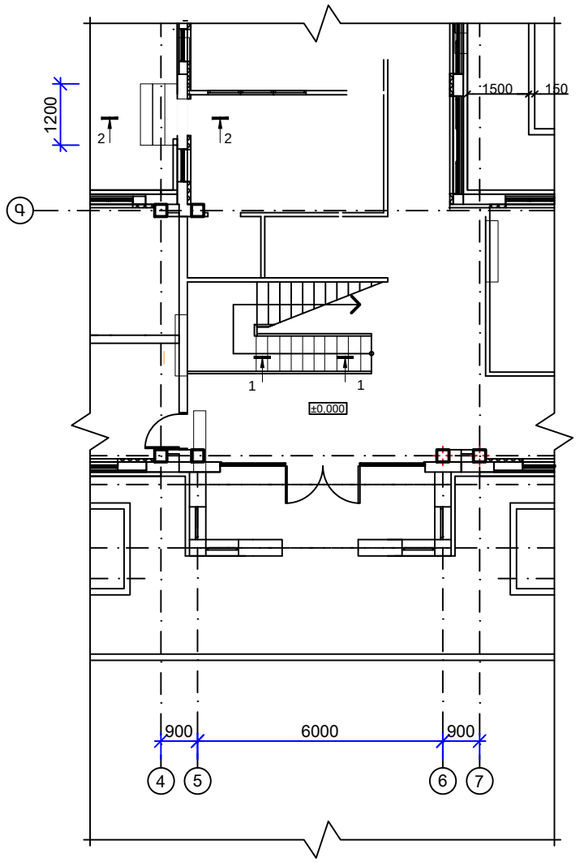

1-1

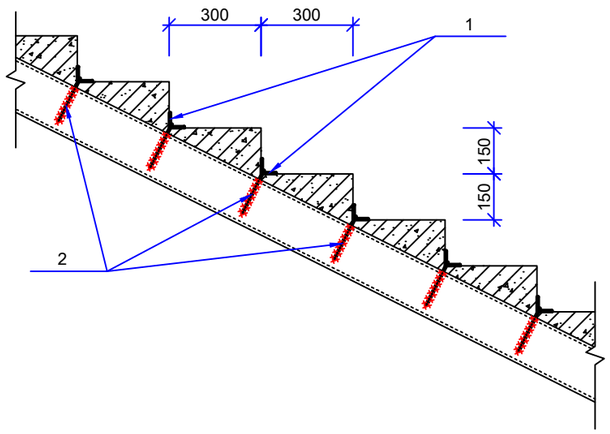

ՄԱՍՆԱԳԻՐ ՄԵԿ ԷԼԵՄԵՆՏԻ ՀԱՄԱՐ

ՖՈՐՄ	ԳՈՏԻ	ԹՎԱԿ	ՆՇԱՆԱԿՈՒՄ	ԱՆՎԱՆՈՒՄ	ՔԱՆ. ՀԱՏ	ԾԱՆՈԹ
				ՄԵՏԱՂԱԿԱՆ ԿՈՆՍՏՐՈՒԿՑԻԱՆԵՐ		
		1		∟ 50x4; l=120	38	0,4կգ
		2		Φ10Ac-I; l=200	38	0,13կգ

1.ԱՍՏԻՃԱՆՆԵՐԻ ՀԻՄՔԵՐԻ ՓՈՐՈՒՄ ՁԵՌՔՈՎ III ԿԱՐԳԻ ԳՐՈՒՆՏՈՒՄ - 0,7 $Մ^3$
2.ԱՍՏԻՃԱՆՆԵՐԻ ՀԻՄՔԵՐ՝
-ԽԱՄՔԱՐԱԲԵՏՈՆ ԲԵՏՈՆ B10 ԴԱՍԻ - 0,6 $Մ^3$
-ԲԵՏՈՆ B10 ԴԱՍԻ - 0,5 $Մ^3$
3.ԱՍՏԻՃԱՆՆԵՐԻ ԵՐԵՍԱՊԱՏՈՒՄ 30ՄՄ ՀԱՍՏ. ԲԱԶԱԼՏԵ ՍԱԼԵՐՈՎ - 1.7$Մ^2$
4.ԱՍՏԻՃԱՆՆԵՐԻ ԿՈՂԱՅԻՆ ՊԱՏԵՐԻ ԵՐԵՍԱՊԱՏՈՒՄ 30ՄՄ ՀԱՍՏ. ԲԱԶԱԼՏԵ ՍԱԼԵՐՈՎ - 0.5$Մ^2$
5.ԲՈԼՈՐ ՄԵՏԱՂԱԿԱՆ ՍԱՆԴՂԱՀԵԾԱՆՆԵՐԸ ԵՎ ՍԱՆՌԱՀԱՐԹԱԿԻ ՀԵԾԱՆՆԵՐԸ
ՍՎԱՂԵԼ ՑԵՄԵՆՏԱՎԱԶԵ ՇԱՂԱԽՈՎ ԼԱՐԱՅԻՆ ՑԱՆՑԻ ՎՐԱՅՈՎ - 3.0$Մ^2$

ՊՈՂՊԱՏԵ ԹԵՔԱՀԵԾԱՆՆԵՐԻ ԵՎ ԿՈՂԱՀԵԾԱՆՆԵՐԻ ՍՎԱՂՈՒՄ

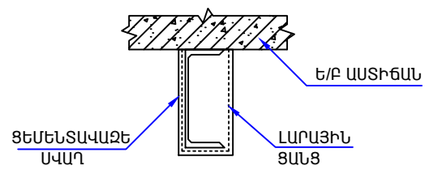

2-2

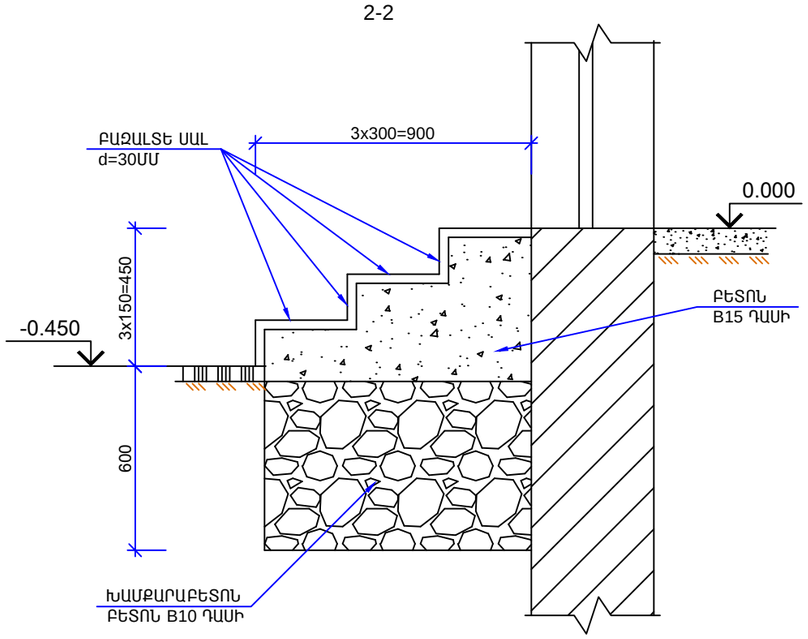

ՍՊԸ տնօրեն	Մ. Միսակյան		ТАТ-06 Արարատի մարզի Արարատ գյուղի մանկապարտեզի 3-րդ մասնաշենքի վերակառուցում			
ՆԳԵ	Ա. Ջանունց					
Նախագծեց	Ն. Ավագյան		Կոնստրուկտորական մաս	Փուլ	Թերթ	Թերթեր
				Ա.Ն.	ԵԿ-35	41
			Աստիճանների ուժեղացում	«ԱՄԱԳ» ՍՊԸ		